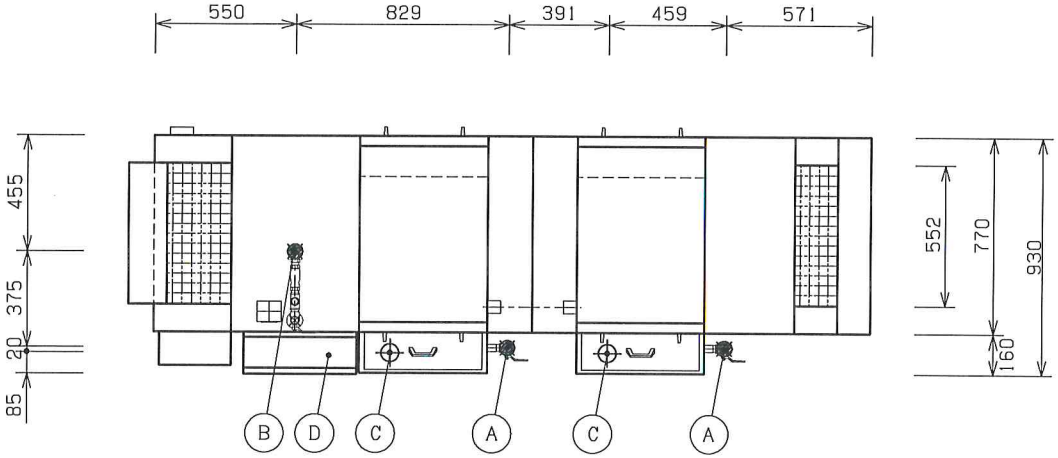

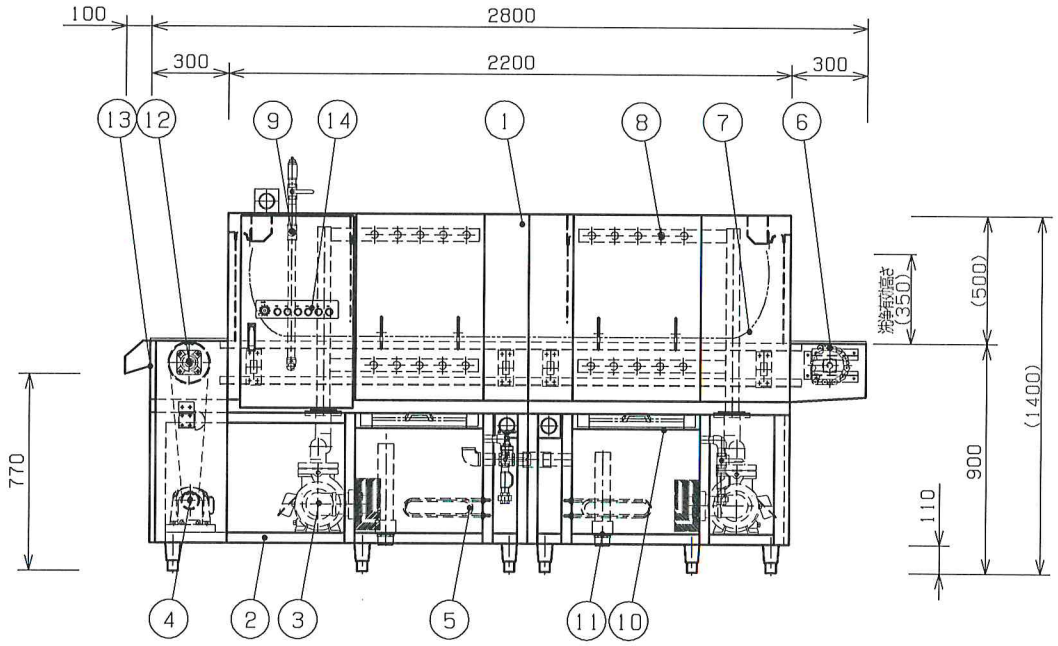

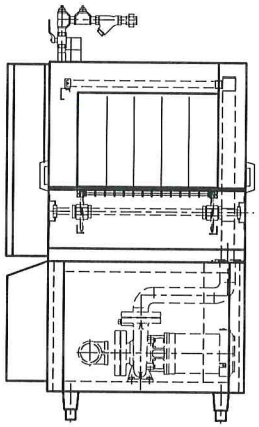

仕　様

形　式	TDWN-28R-X
洗浄能力	2，400~6，000枚/時（φ150皿）
コンベアスピード	2.0~5.0m/分（インバーター制御）
定格出力	12.45kW（ラインポンプ含む）
洗浄温度制御	サーモスタット
洗浄方式	上下圧力噴射固定ノズル

部品リスト

1	本　体	SUS304 No4 t1.2 t1.5
2	架　台	SUS430 t3.0XL40X40
3	洗浄ポンプ	3P 200V 1.5kWX2
4	主コンベアモーター	3P 200V 0.2kW
5	タンクヒーター（電気式）	3P 200V 3.0kW・6.0kW
6	主コンベア	ステン丸棒、ジュラコン樹脂
7	押さえコンベア	ステン丸棒、ジュラコン樹脂
8	洗浄ノズルパイプ	ノズル付きステンパイプ
9	仕上げすすぎ湯パイプ	ノズルチップ付きステンパイプ
10	タンクストレーナー	SUS304 パンチング板
11	オーバーフロー兼排水栓	50Aステンパイプ
12	コンベア安全装置	トルクリミッター付き
13	安全ホッパー	リミットスイッチ付き
14	操作盤	各運転，停止スイッチ
	ラインポンプ（別売り）	3P 200V 0.25kW

関連設備要領

A	洗浄タンク給湯口	20A ユニオン止めX2
B	仕上げすすぎ給湯口	20A ユニオン止め
C	洗浄タンク排水口	50A 共栓止めX2
D	制御盤	3P 200V 12.45kW

洗浄有効高さ変更（高さ打合せ要）

特記：掲載の製品は、仕様及び外観を改善のため予告なく変更する場合がありますので、あらかじめご了承下さい。

tanico

現場名	中部特別支援学校			品名	自動食器洗浄機	図番	78
設計	堀田	製図	堀田	営業	東恩納	作成日	2025/05/16	寸法	W2800XD930XH（1400）（mm）	台数	1
						最終更新日		型式	TDWN-28R-X	縮尺	1/20（A3）

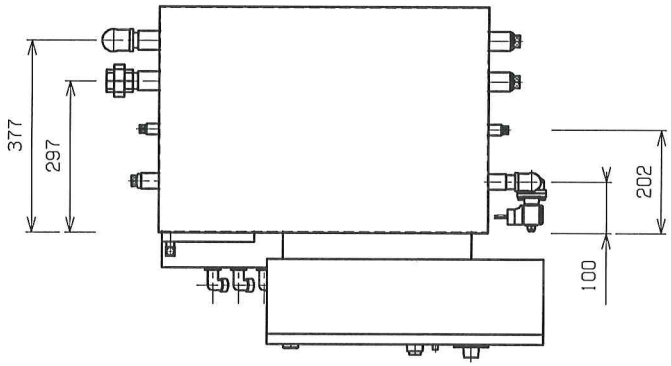

■ 仕様表

品名	電気ブースター
型式	TEB-40R
外形寸法	W870XD660XH650(mm)
製品重量	
電源	三相200V(115A)(50/60Hz)
消費電力	39.6kW
項目	仕様
タンク容量	110リットル
給湯口	20A
出湯口	25A
排水口	10AX2
タンクヒーター	3.3kWX12
一次側給湯温度	45℃以上
備考	

(FH-7415105100)

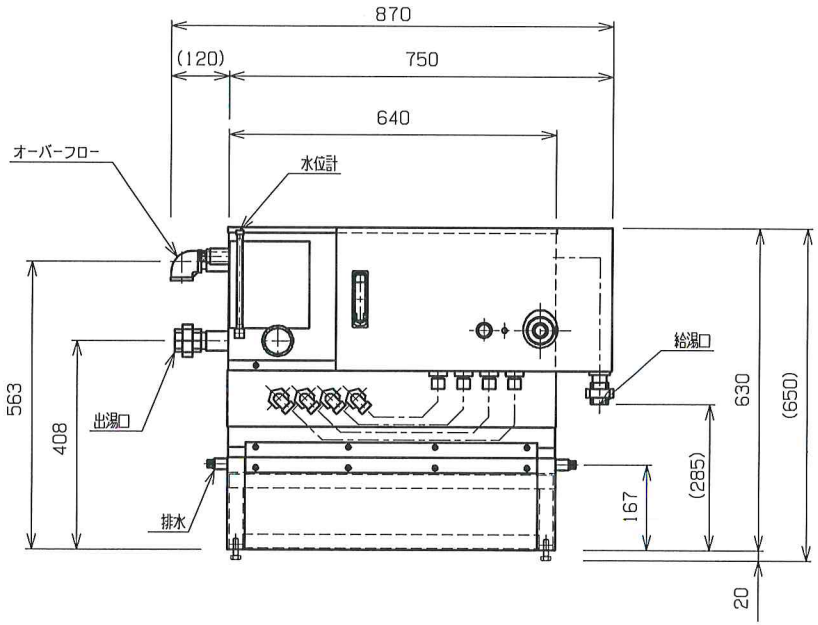

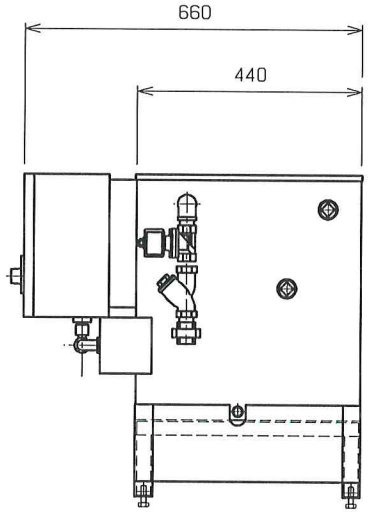

(2009年3月現在)

特記：掲載の製品は、仕様及び外観を改善のため予告なく変更する場合がありますので、あらかじめご了承下さい。

tanico

現場名	中部特別支援学校				品名	電気ブースター	図番 79
設計 堀田	製図 堀田	営業 東恩納	作成日	2025/05/16	寸法	W870XD660XH650 (mm)	台数 1
			最終更新日		型式	TEB-40R	縮尺 1/10 (A3)

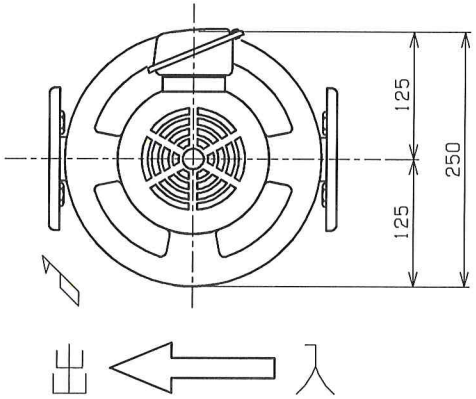

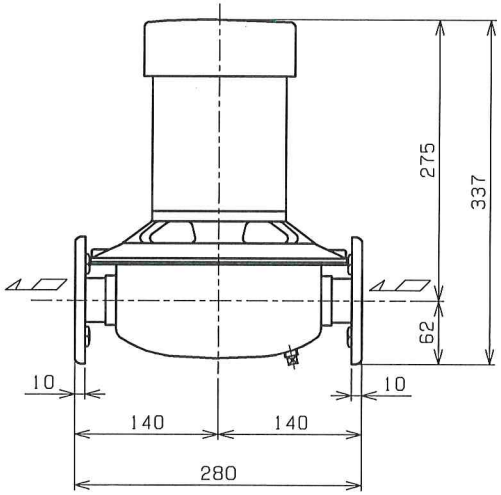

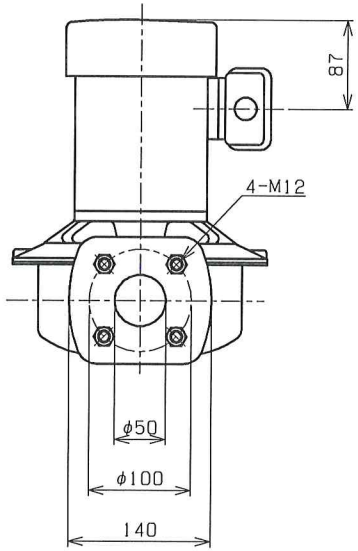

■ 仕様表

品名		ステンレス製ラインポンプ		
型式		TLP-A25		
外形寸法		W280XD250XH337 (mm)		
製品重量		15kg		
品番	型番	周波数 (Hz)	電圧 (V)	出力 (kW)
1	JLP32-50.25	50	200	0.25
2	JLP32-60.25	60	200	0.25
備考	付属品：付属品詳細参照			

(FH-9930109010)
(FH-9930109020)

付属品詳細

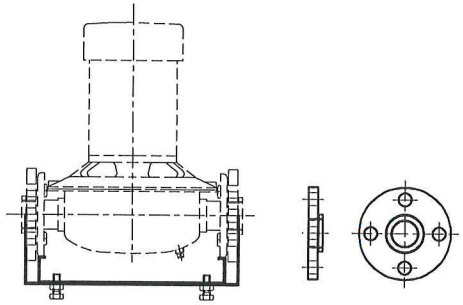

ステン架台

ステンレスねじ込みフランジX2
(32A10K)

出口用ブッシュ (ステンレス)
(32AX20A)

入口用ブッシュ (ステンレス)
(32AX25A)

(2021年10月15日現在)

特記：掲載の製品は、仕様及び外観を改善のため予告なく変更する場合がありますので、あらかじめご了承下さい。

tanico

現場名	中部特別支援学校				品名	ステンレス製ラインポンプ	図番 80
設計 堀田	製図 堀田	営業 東恩納	作成日 2025/05/16		寸法	W280XD250XH337 (mm)	台数 1
			最終更新日		型式	TLP-A25	縮尺 1/5 (A3)

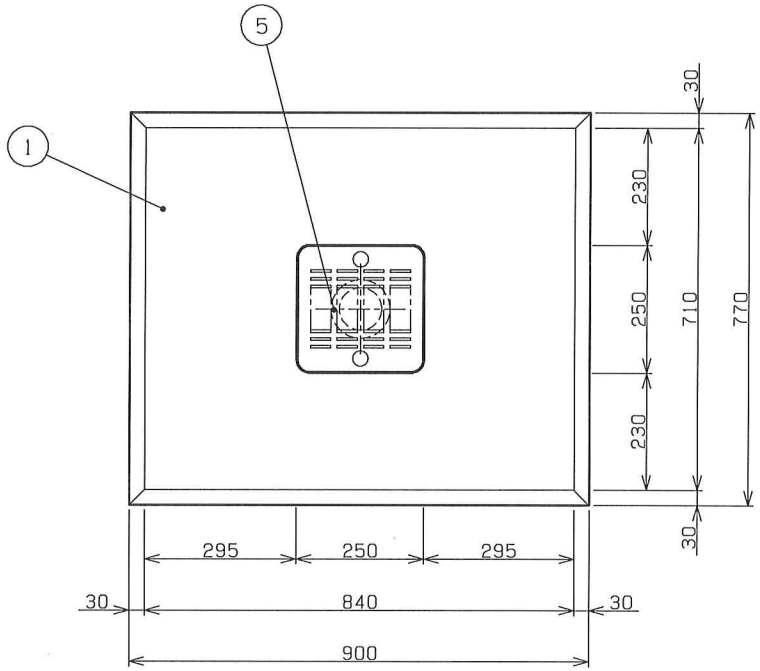

■ 仕様表

品番	部品名	材質	個数
1	甲板	SUS430 No.4 t1.5	
2	ガセット	SUS304	4
3	脚部	SUS304 φ38	4
4	補強枠	SUS304 □32x16	4
5	水切りストレーナー	SUS430 No.4 t0.8 パンチング	1
6	排水トラップ	塩ビ φ115・接続口径50A (TO-196)	1
7	アジャスト	SUS304	4
備考			

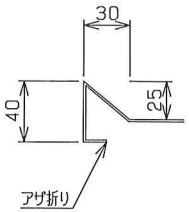

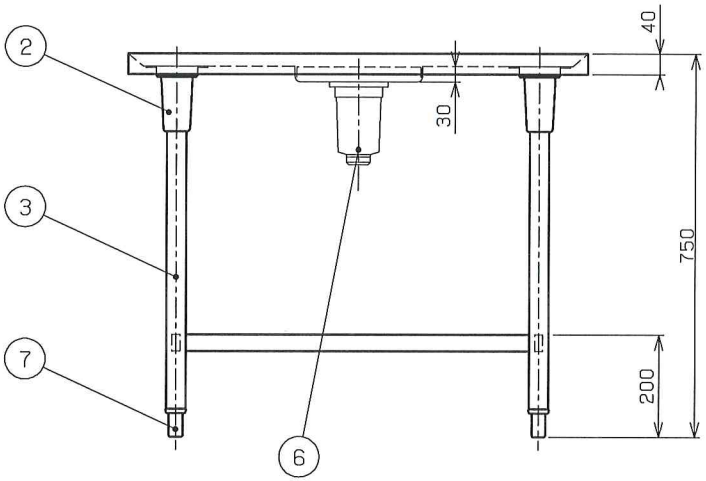

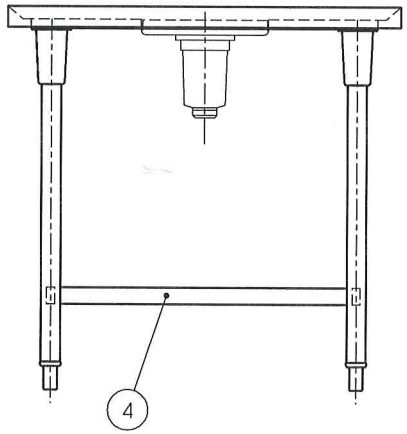

特記：相似の製品は、仕様及び外観を改善のため予告なく変更する場合がありますので、あらかじめご了承下さい。	tanico	現場名 中部特別支援学校			品名 水切付作業台	図番 81
		設計 堀田	製図 堀田	営業 東恩納	作成日 2025/05/16	寸法 W900XD770XH750 (mm)	台数 1
					最終更新日	型式	縮尺 1/10 (A3)

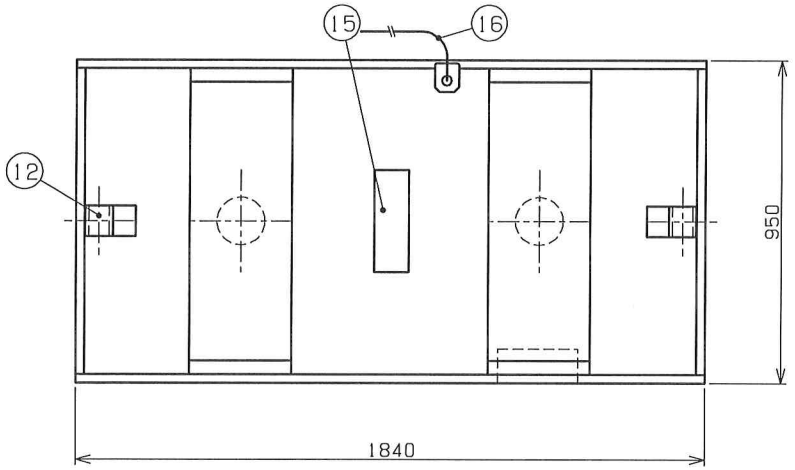

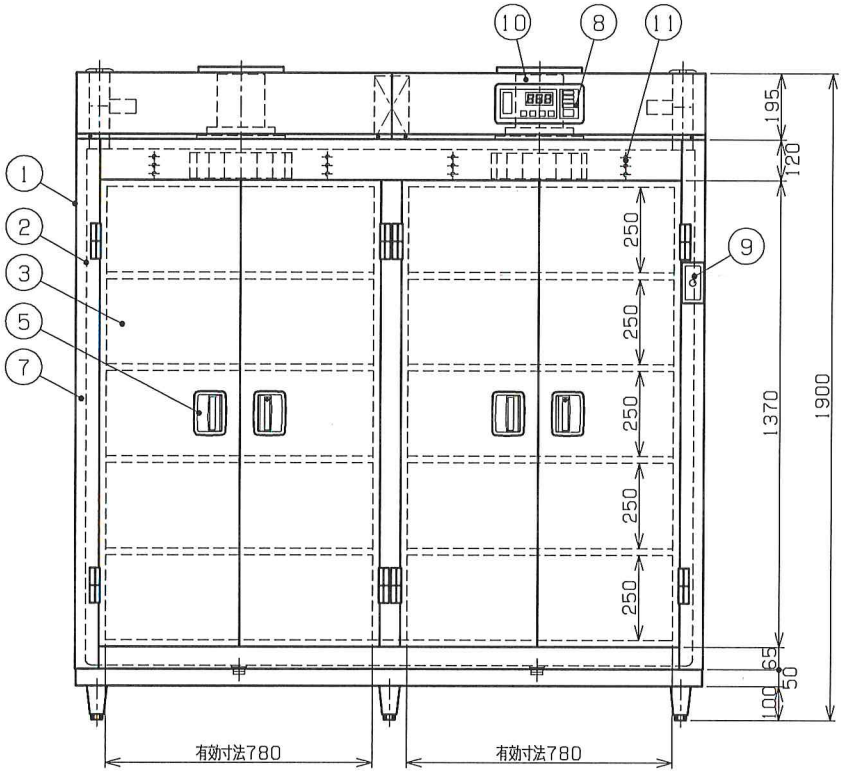

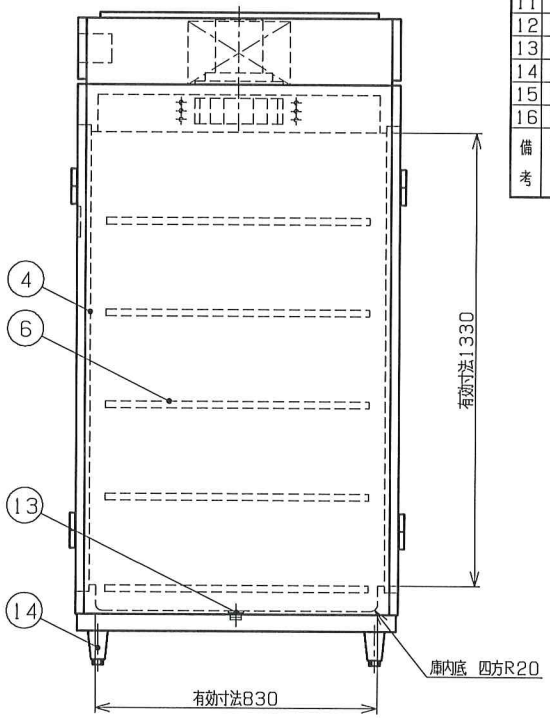

■ 仕様表

品名		電気式食器消毒保管庫（両面）	
型式		NHE-40BW	
外形寸法		W1840XD950XH1900（mm）	
庫内寸法		W780XD830XH1330（mm）X2	
カゴ収納数		40個	
製品重量		296kg	
定格電圧		三相200V	
定格消費電力		12.8kW	
電気容量		15.1kVA （一次電流：37.0A）	
推奨ブレーカー容量		50A （感度電流：30mA）	
安全装置		温度過昇防止装置	
品番	部品名	材質	個数
1	本体外装	SUS430 No.4 t0.8	
2	本体内装	SUS430 t0.8	
3	扉	SUS430 No.4 t0.8	8
4	扉パッキン	耐熱合成ゴム	
5	取手	ZDC（右開き側のみ鍵付き）	8
6	パイプ棚	SUS430（自在）	10
7	断熱材	ロックウール	
8	コントロールパネル	マイコン制御	1
9	サイドコントロールパネル		1
10	ファンモーター	0.4kW	2
11	ヒーター	6.0kW	2
12	排気口	SUS430 60X90（自動ダンパー付）	2
13	排水口	共栓 25A	2
14	アジャスト	SUS304	6
15	電気ボックス		
16	電源コード	三相4芯 14mm² コード長3m プラグナシ	1
備考	食器カゴ W360XD390XH200（別売品）		

（FD-4315820000）

（2010年10月01日現在）

特記：掲載の製品は、仕様及び外観を改善のため予告なく変更する場合がありますので、あらかじめご了承下さい。

tanico

現場名	中部特別支援学校				品名	電気式食器消毒保管庫（両面）	図番 83
設計	堀田	製図 堀田	営業 東恩納	作成日 2025/05/16	寸法	W1840XD950XH1900 （mm）	台数 2
				最終更新日	型式	NHE-40BW	縮尺 1/15（A3）

■ 仕様表

品番	部品名	材質	個数
1	甲板	SUS430 No.4 t1.5	
2	ガセット	SUS304	4
3	脚部	SUS304 φ38	4
4	補強枠	SUS304 □32x16	4
5	アジャスト	SUS304	4
6	排水トラップ	塩ビ φ180・接続口径50A	1
7	オーバーフローパイプ	塩ビ 小判型	1
備考			

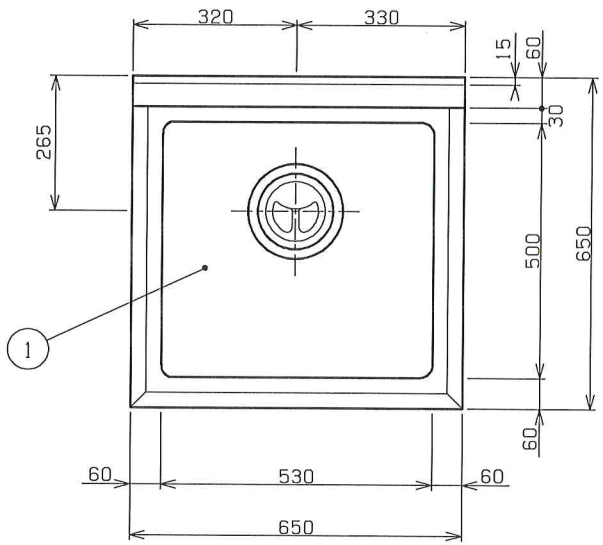

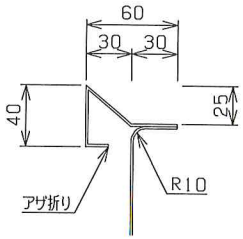

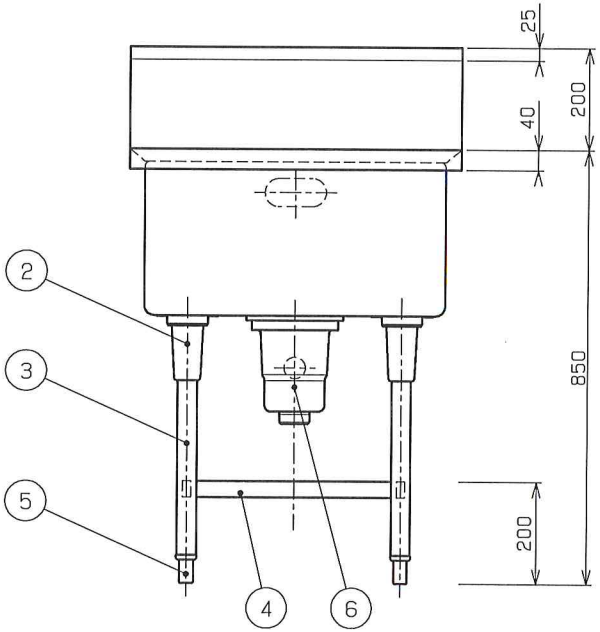

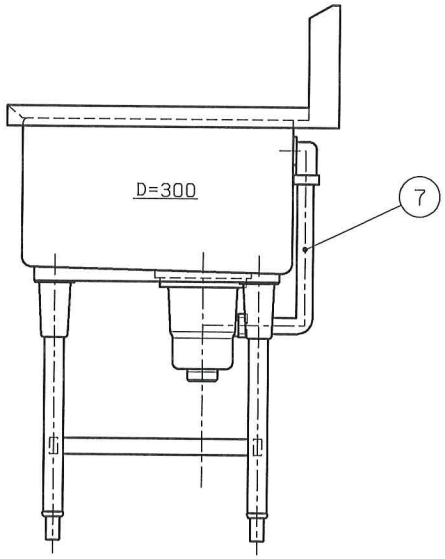

特記：掲載の製品は、仕様及び外観を改善のため予告なく変更する場合がありますので、あらかじめご了承下さい。

tanico

現場名	中部特別支援学校			品名	一槽シンク
設計	堀田	製図	堀田	営業	東恩納
作成日	2026/05/28	最終更新日		寸法	W650XD650XH850 (mm)
型式				図番	84
台数	1	縮尺	1/10 (A3)		

■ 仕様表

品番	部品名	材質	個数
1	甲板	SUS430 No.4 t1.5	
2	ガセット	SUS304	4
3	脚部	SUS304 φ38	4
4	補強枠	SUS304 □32x16	4
5	アジャスト	SUS304	4
6	排水トラップ	塩ビ φ180・接続口径50A	2
7	オーバーフローパイプ	塩ビ 小判型	2
備考			

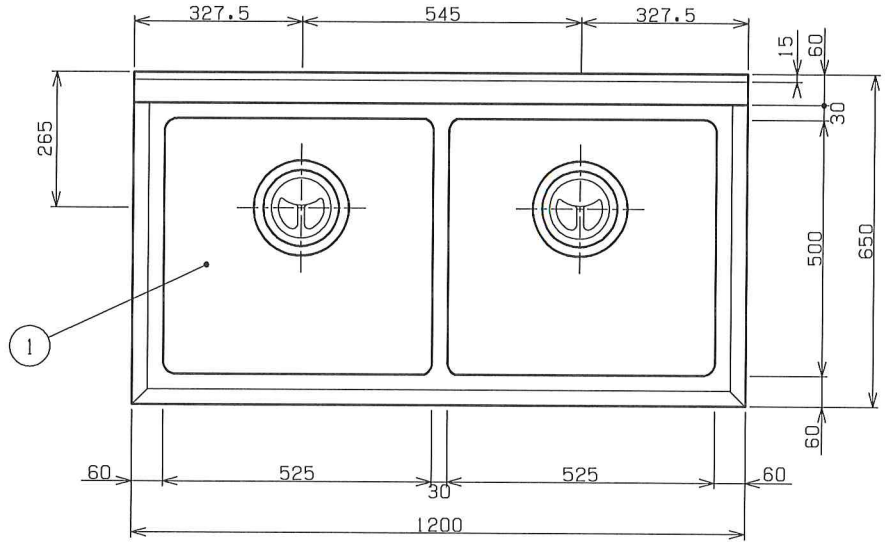

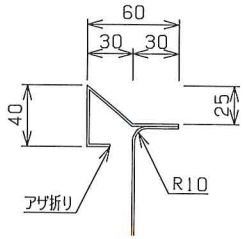

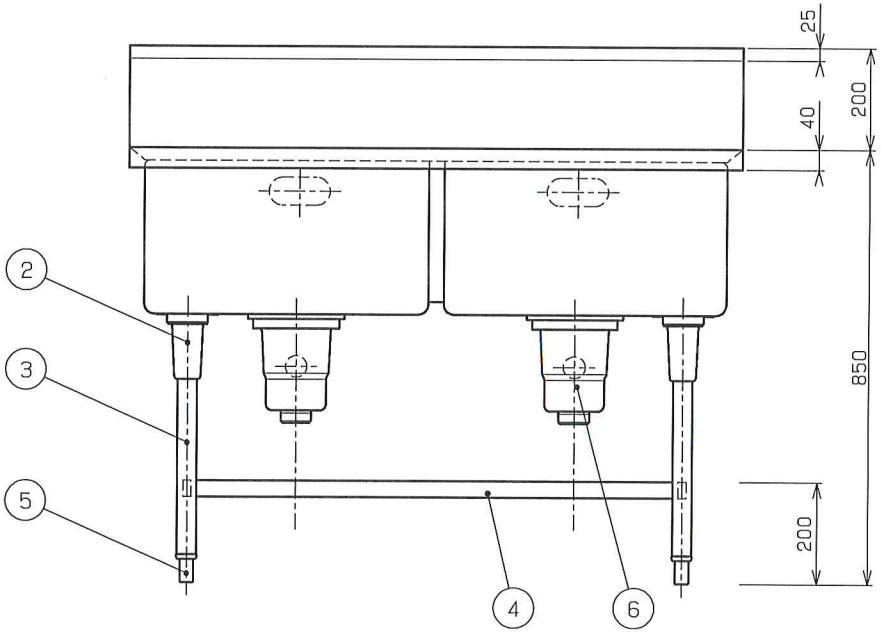

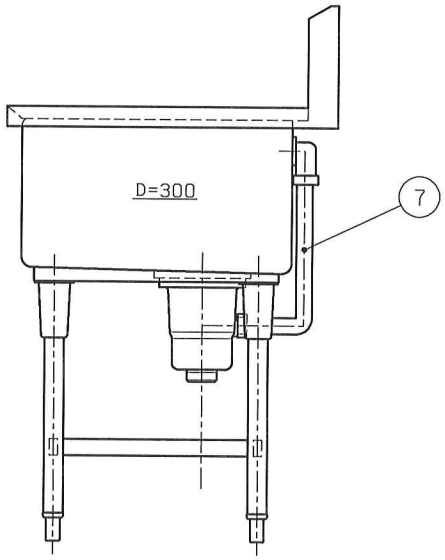

特記：掲載の製品は、仕様及び外観を改善のため予告なく変更する場合がありますので、あらかじめご了承下さい。

tanico

現場名	中部特別支援学校			品名	二槽シンク
設計	堀田	製図	堀田	営業	東恩納
作成日	2025/05/16	最終更新日		寸法	W1200XD650XH850 (mm)
型式				図番	85
台数	1	縮尺	1/10 (A3)		

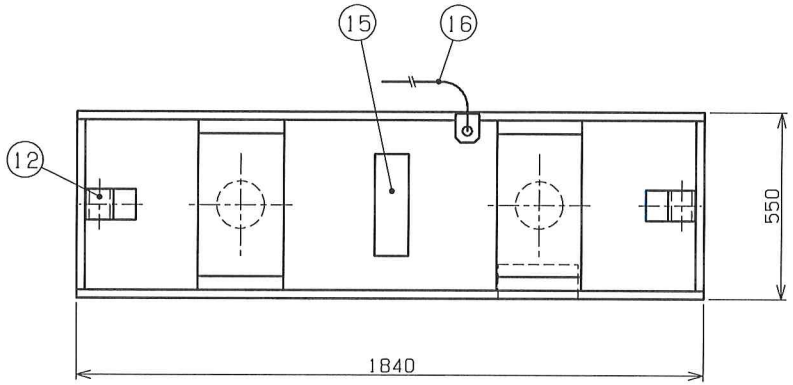

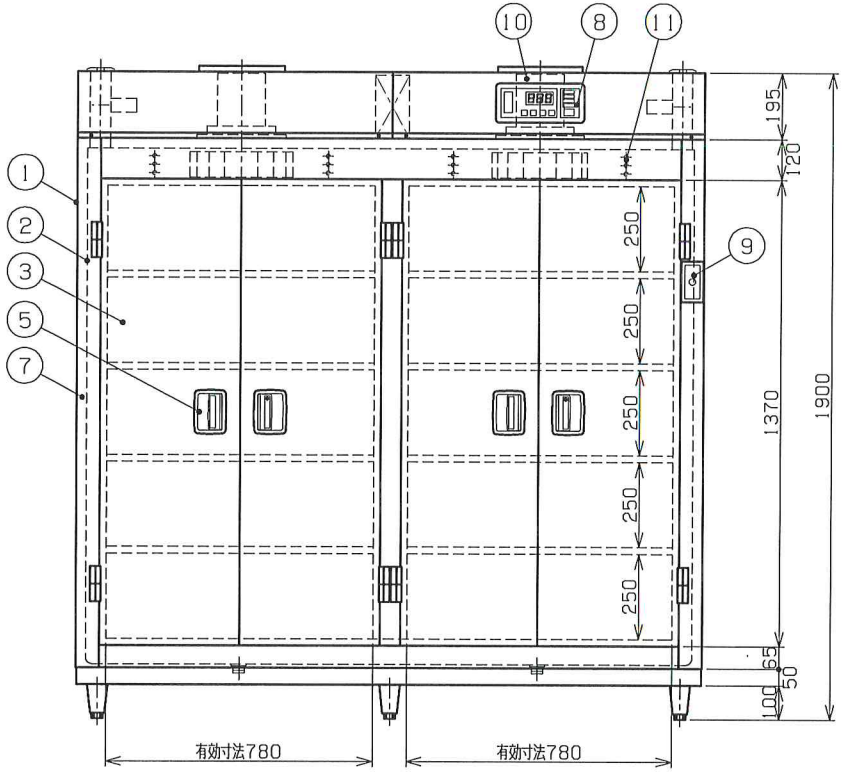

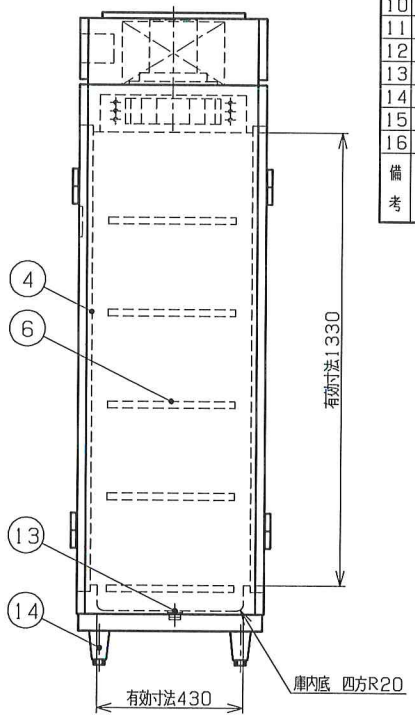

■ 仕様表

品名		電気式食器消毒保管庫（両面）	
型式		NHE-20AW	
外形寸法		W1840XD550XH1900（mm）	
庫内寸法		W780XD430XH1330（mm）X2	
カゴ収納数		20個	
製品重量		261kg	
定格電圧		三相200V	
定格消費電力		8.8kW	
電気容量		10.4kVA （一次電流：25.4A）	
推奨ブレーカー容量		40A （感度電流：30mA）	
安全装置		温度過昇防止装置	
品番	部品名	材質	個数
1	本体外装	SUS430 No.4 t0.8	
2	本体内装	SUS430 t0.8	
3	扉	SUS430 No.4 t0.8	8
4	扉パッキン	耐熱合成ゴム	
5	取手	ZDC（右開き側のみ鍵付き）	8
6	パイプ棚	SUS430（自在）	10
7	断熱材	ロックウール	
8	コントロールパネル	マイコン制御	1
9	サイドコントロールパネル		1
10	ファンモーター	0.4kW	2
11	ヒーター	4kW	2
12	排気口	SUS430 60X90（自動ダンパー付）	2
13	排水口	共栓 25A	2
14	アジャスト	SUS304	6
15	電気ボックス		1
16	電源コード	三相4芯 5.5mm² コード長3m プラグナシ	1
備考	食器カゴ W360XD390XH200（別売品）		

（FD-4315810000）

（2010年10月01日現在）

特記：掲載の製品は、仕様及び外観を改善のため予告なく変更する場合がありますので、あらかじめご了承下さい。

tanico

現場名	中部特別支援学校			品名	電気式食器消毒保管庫（両面）	図番 88
設計 堀田	製図 堀田	営業 東恩納	作成日 2025/05/16	寸法	W1840XD550XH1900 （mm）	台数 4
			最終更新日	型式	NHE-20AW	縮尺 1/15（A3）

■ 仕様表

品番	部品名	材質	個数
1	甲板	SUS430 No.4 t1.5	
2	ガセット	SUS304	4
3	脚部	SUS304 φ38	4
4	補強枠	SUS304 □32x16	4
5	水切りストレーナー	SUS430 No.4 t0.8 パンチング	1
6	排水トラップ	塩ビ φ115・接続口径50A (TO-196)	1
7	アジャスト	SUS304	4
備考			

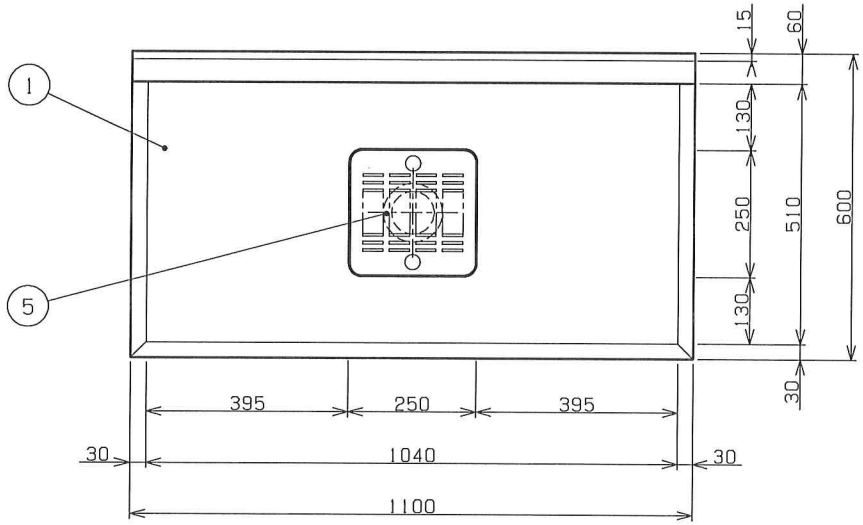

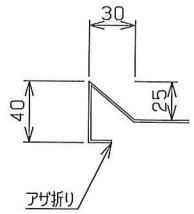

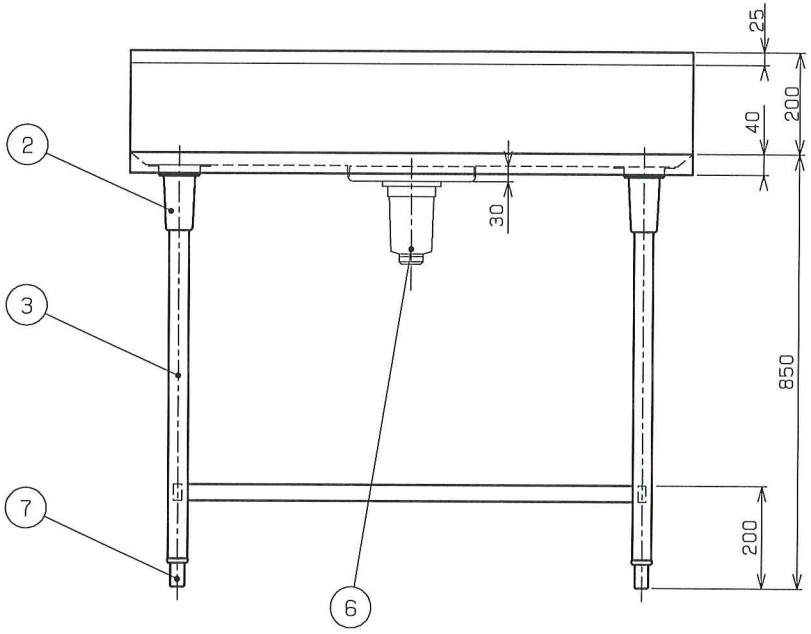

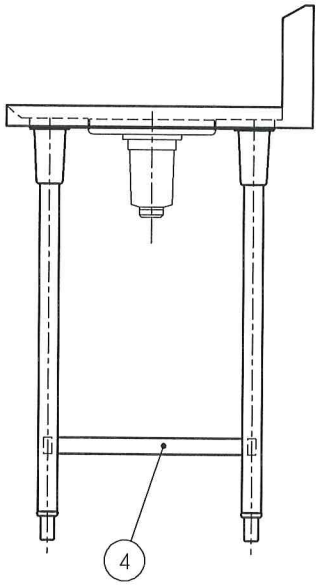

特記：掲載の製品は、仕様及び外観を改善のため予告なく変更する場合がありますので、あらかじめご了承下さい。

tanico

現場名	中部特別支援学校			品名	水切付作業台
設計	堀田	製図	堀田	営業	東恩納
作成日	2025/05/16	最終更新日		寸法	W1100XD600XH850 (mm)
型式				図番	90
台数	1	縮尺	1/10 (A3)		

■ 仕様表

品番	部品名	材質	個数
1	甲板	SUS430 No.4 t1.5	
2	ガセット	SUS304	4
3	脚部	SUS304 φ38	4
4	補強枠	SUS304 □32x16	4
5	水切りストレーナー	SUS430 No.4 t0.8 パンチング	1
6	排水トラップ	塩ビ φ115・接続口径50A (TO-196)	1
7	アジャスト	SUS304	4
備考			

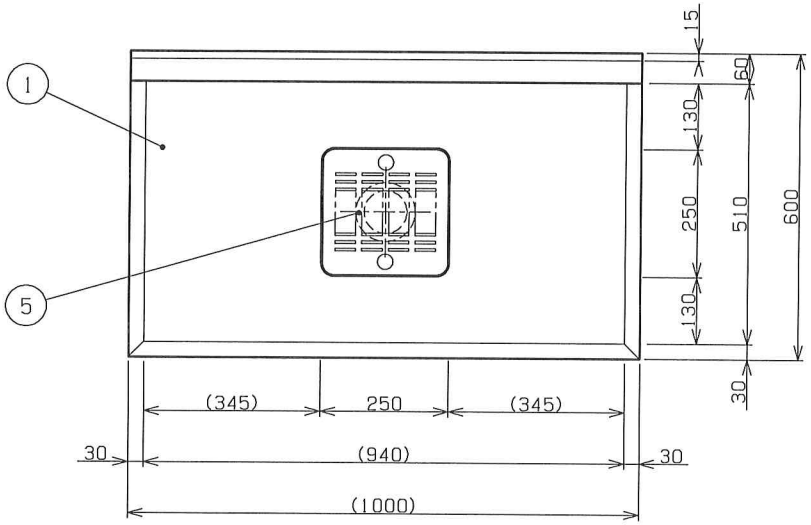

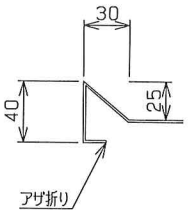

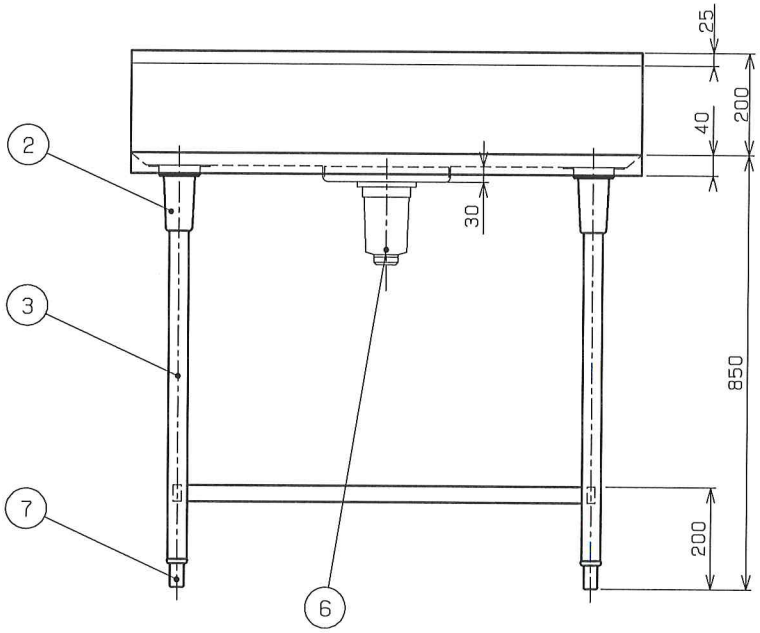

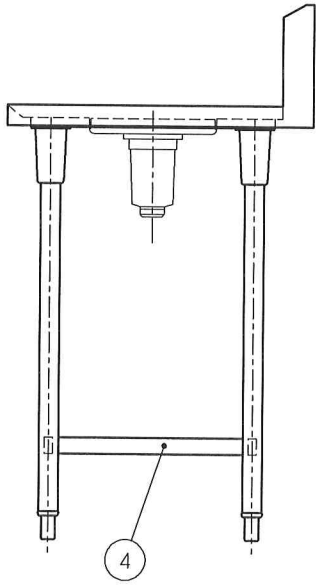

特記：掲載の製品は、仕様及び外観を改善のため予告なく変更する場合がありますので、あらかじめご了承下さい。

tanico

現場名	中部特別支援学校			品名	水切付作業台
設計	堀田	製図	堀田	営業	東恩納
作成日	2025/05/16	最終更新日	2026/05/28	寸法	W(1000)XD600XH850 (mm)
型式				図番	91
台数	1	縮尺	1/10 (A3)		

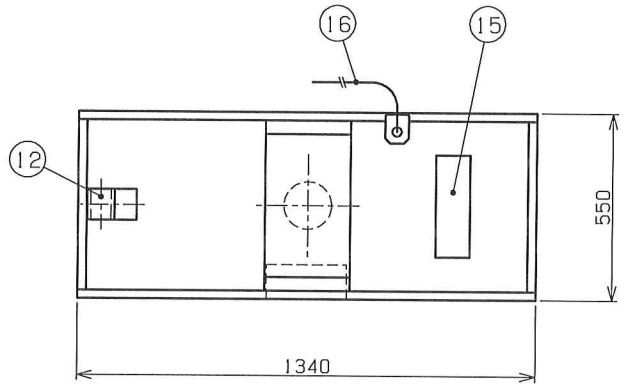

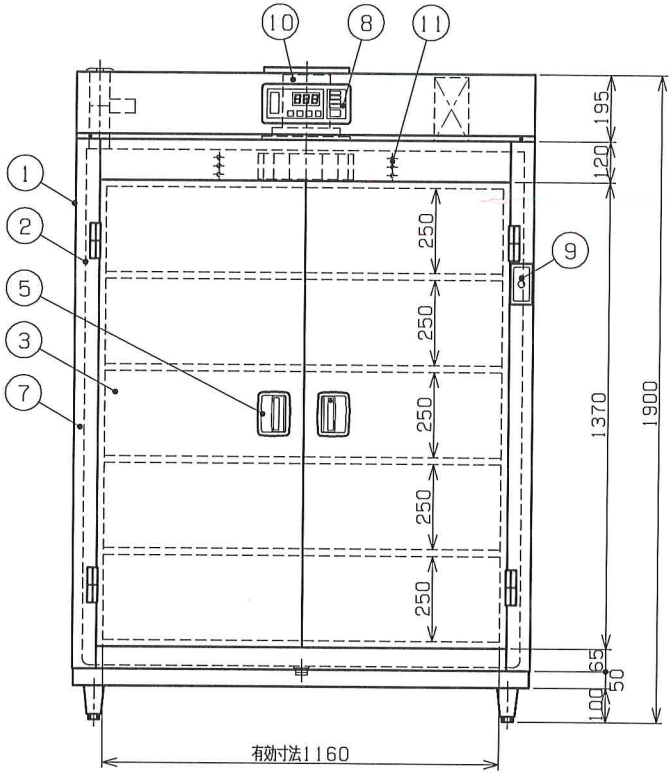

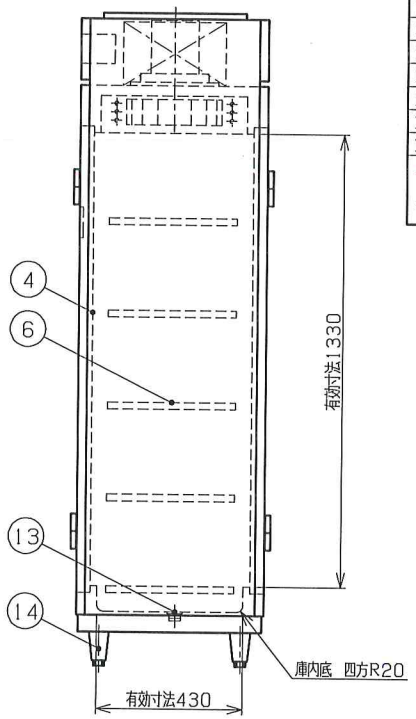

■ 仕様表

品名		電気式食器消毒保管庫（両面）	
型式		NHE-15AW	
外形寸法		W1340XD550XH1900（mm）	
庫内寸法		W1160XD430XH1330（mm）	
カゴ収納数		15個	
製品重量		203kg	
定格電圧		三相200V	
定格消費電力		6.4kW	
電気容量		7.5kVA （一次電流：18.5A）	
推奨ブレーカー容量		30A （感度電流：30mA）	
安全装置		温度過昇防止装置	
品番	部品名	材質	個数
1	本体外装	SUS430 No.4 t0.8	
2	本体内装	SUS430 t0.8	
3	扉	SUS430 No.4 t0.8	4
4	扉パッキン	耐熱合成ゴム	
5	取手	ZDC（右開き側のみ鍵付き）	4
6	パイプ棚	SUS430（自在）	5
7	断熱材	ロックウール	
8	コントロールパネル	マイコン制御	1
9	サイドコントロールパネル		1
10	ファンモーター	0.4kW	1
11	ヒーター	6.0kW	1
12	排気口	SUS430 60X90（自動ダンパー付）	1
13	排水口	共栓 25A	1
14	アジャスト	SUS304	4
15	電気ボックス		1
16	電源コード	三相4芯 3.5mm² コード長3m プラグナシ	1
備考	食器カゴ W360XD390XH200（別売品）		

（FD-4315808000）

（2010年10月01日現在）

特記：掲載の製品は、仕様及び外観を改善のため予告なく変更する場合がありますので、あらかじめご了承下さい。

tanico

現場名 中部特別支援学校				品名 電気式食器消毒保管庫（両面）	図番 93
設計 堀田	製図 堀田	営業 東恩納	作成日 2025/05/16	寸法 W1340XD550XH1900 （mm）	台数 1
			最終更新日	型式 NHE-15AW	縮尺 1/15（A3）