沖縄振興審議会　第２回離島過疎地域振興部会　座席表
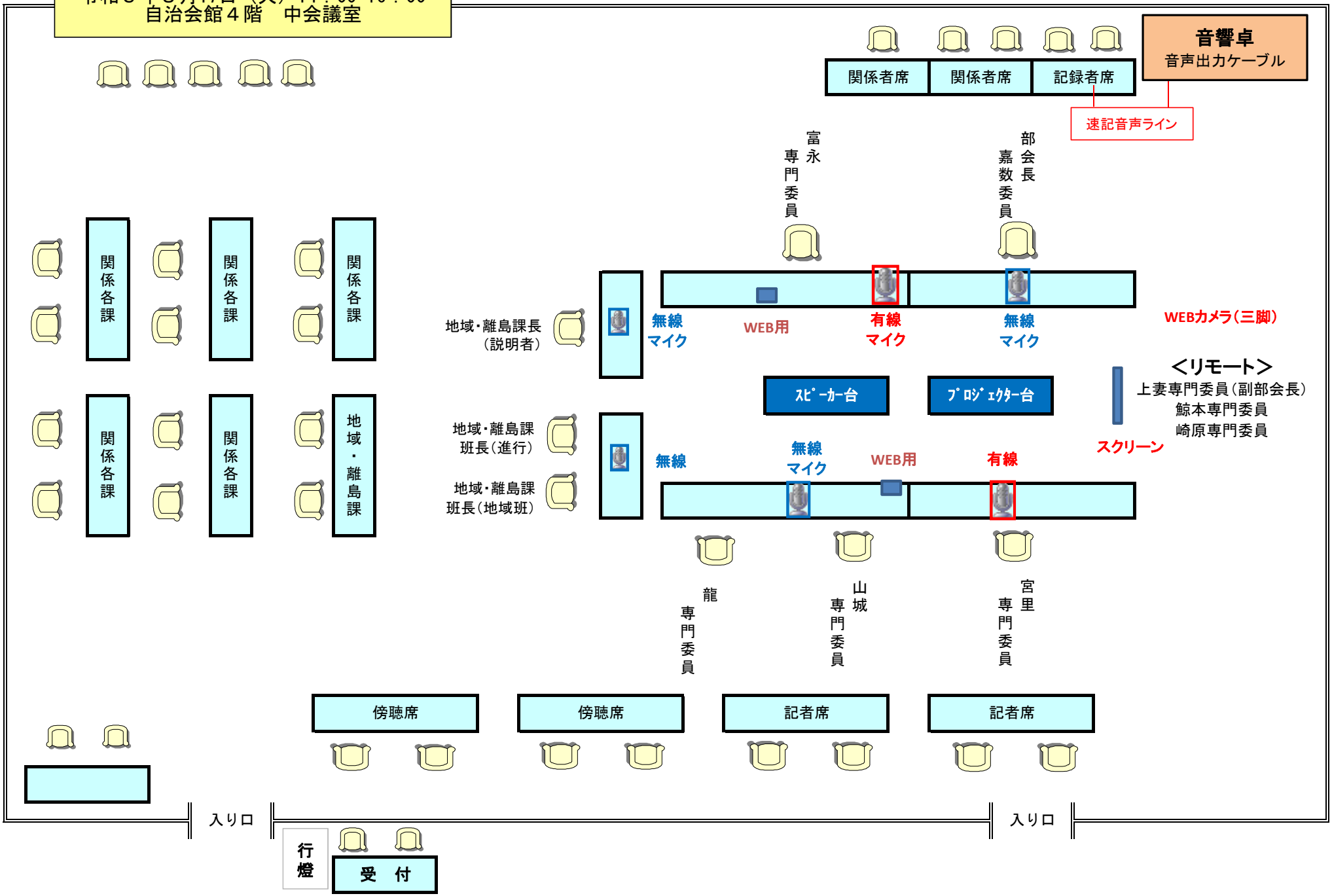
令和３年８月17日（火）14：00-16：00
自治会館４階　中会議室